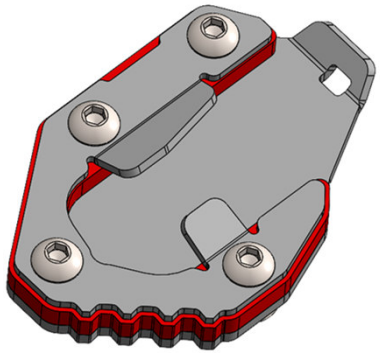

SIDE STAND BASE EXTENSION

Ref.: 2AS2200098

22 PAP — **Assembly Booklet / Paper collection**
Livret de montage / Collecte de papier

4 LDPE — **Mini Zip Bag / Plastic collection**
Mini sac zip / Collecte de pastique

21 PAP — **Box / Paper collection**
Boîte / Collecte de papier

21 PAP — **Carton Separator / Paper collection**
Séparateur de cartons / Collecte de papier

81 C/PAP — **Card Header / Paper collection**
Carte d'en-tête / Collecte de papier

4 LDPE — **Plastic Bag Cover / Plastic collection**
Couverte de sac en plastique / Collecte de plastique

ECOPONTO AZUL

ECOPONTO AMARELO

SIDE STAND
BASE EXTENSION

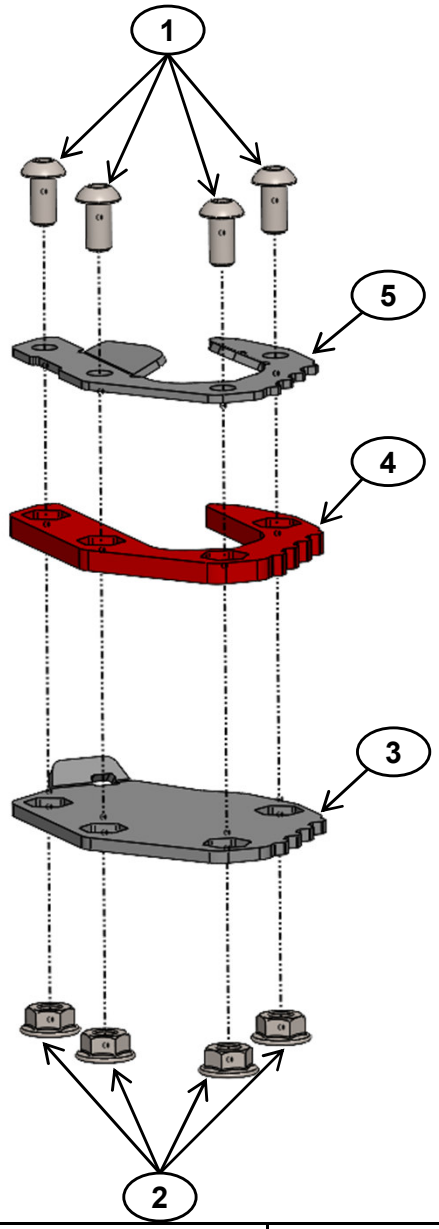

ENGLISH:
• **ATTENTION:** put glue on the screws.
Français:
• **ATTENTION:** mettre de la colle sur les vis.
PORTUGUÊS:
• **ATENÇÃO:** colocar cola nos parafusos.

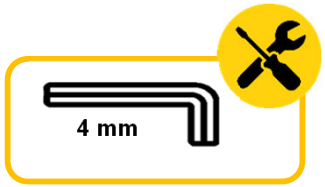

N.m	STEEL 8.8	STAINLESS STEEL A2
M4	2.7	2.6
M5	5.5	5.1
M6	9.7	8.7
M8	23.0	21.2
M10	47.0	42.0
M12	80.0	73.0

ITEM Nº:	COMPONENTE (COMPONENT):	DESCRIÇÃO (DESCRIPTION):	QUANT.:
5	Extensão Base Descanso Lateral / Side Stand Base Extension	Nº98 - INOX 2mm	1
4	Extensão Base Descanso Lateral / Side Stand Base Extension	Nº98 - AL 5mm	1
3	Extensão Base Descanso Lateral / Side Stand Base Extension	Nº98 - INOX 3mm	1
2	Porca c. FA / Hexagon Flange Nut	M6 DIN6923 A2	4
1	Parafuso / Screw	M6x12 ISO7380 A2	4
ACESSÓRIOS (ACESSORIES)			

ID.022.02

DATE: 19/01/2024