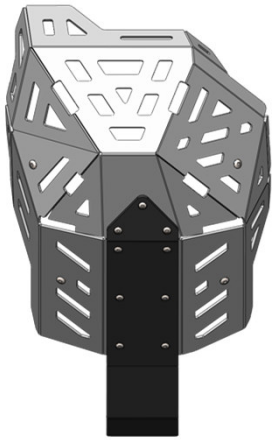

ALUMINUM TRAIL ENGINE GUARD

Ref.: 2AS090072B

22 PAP	**Assembly Booklet / Paper collection** Livret de montage / Collecte de papier
4 LDPE	**Mini Zip Bag / Plastic collection** Mini sac zip / Collecte de pastique
21 PAP	**Box / Paper collection** Boîte / Collecte de papier
21 PAP	**Carton Separator / Paper collection** Séparateur de cartons / Collecte de papier
81 C/PAP	**Card Header / Paper collection** Carte d'en-tête / Collecte de papier
4 LDPE	**Plastic Bag Cover / Plastic collection** Couverte de sac en plastique / Collecte de plastique

ECOPONTO AZUL ECOPONTO AMARELO

ASSEMBLY SEQUENCE / INSTRUÇÃO DE MONTAGEM

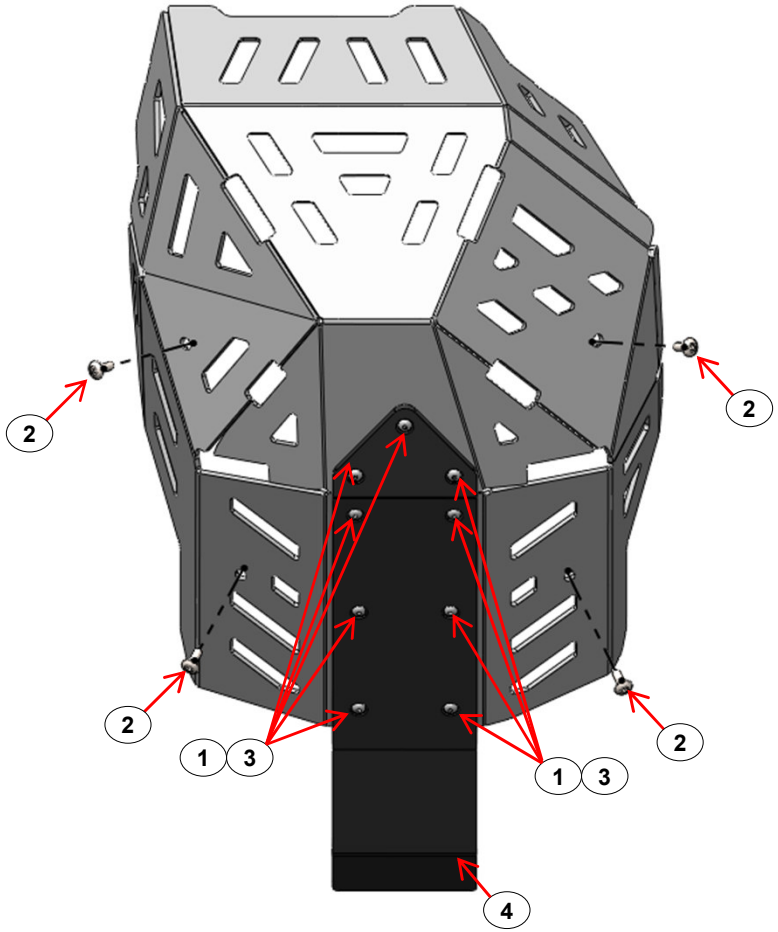

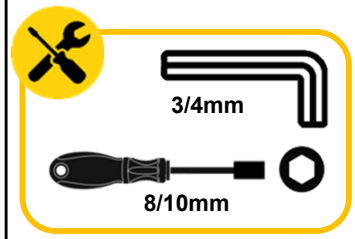

N.m		M4	M5	M6	M8	M10	M12
STEEL	8.8	2.7	5.5	9.7	23.0	47.0	80.0
STAINLESS STEEL	A2	2.6	5.1	8.7	21.2	42.0	73.0

ITEM Nº:	COMPONENTE (COMPONENT):	DESCRIÇÃO (DESCRIPTION):	QUANT.:
4	Reforço DTC / DTC Reinforcement	Nº11	1
3	Porca Freiada / Nut Nylock	M5 DIN985 A2	9
2	Parafuso com FA / Screw with Washer False	M6x16 FA ISO7380 A2	4
1	Parafuso com FA / Screw with Washer False	M5x12 FA ISO7380 A2	9
ACESSÓRIOS (ACESSORIES)			

ALUMINUM TRAIL ENGINE GUARD

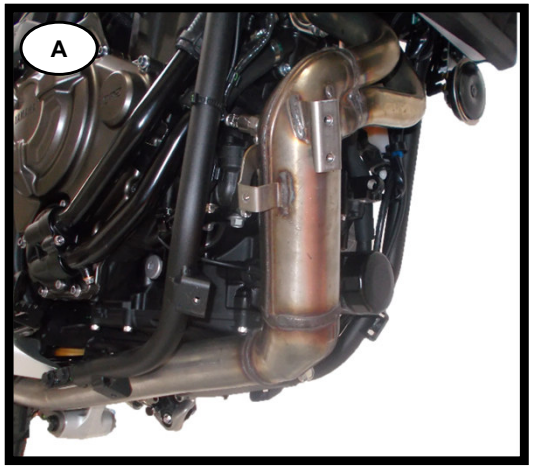

English:
• Remove OEM protections.
Français:
• Retirer les protections OEM.
Português:
• Remover proteções OEM.

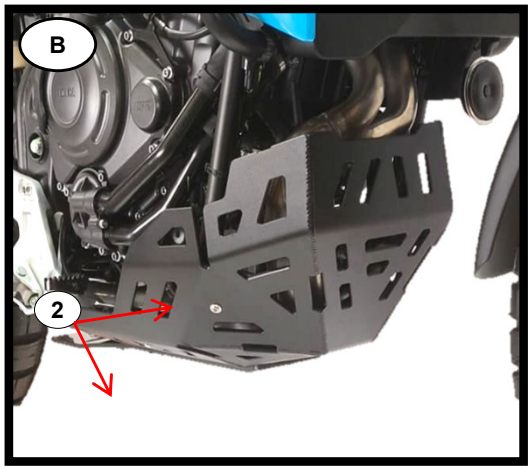

English:
• Apply item Nº11 (DTC Reinforcement –X1) in the protection with items Nº1 (Screw – X9) and Nº3 (Nut Nylock – X9).
Mount protection on the motorcycle with item Nº2 (Screw – X2).
Français:
• Appliquer l'item Nº11 (Reinforcement DTC – X1) dans la protection avec les items Nº1 (Vis – X9) et Nº3 (Écrou Nylock – X9). Monter la protection sur la moto avec l'item Nº2 (Vis – X2).
Português:
• Aplicar o item Nº11 (Reforço DTC – X1) na proteção com os itens Nº1 (Parafuso – X9) e Nº3 (Porca Nylock – X9). Montar a proteção na moto com o item Nº2 (Parafuso – X2).

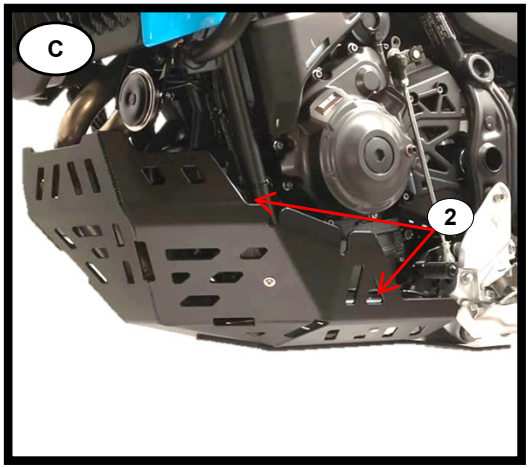

English:
• Apply item Nº2 (Screw – X2) according to the assembly instruction. Torque all screws to the correct value.
Français:
• Appliquer l'item Nº2 (Vis – X2) selon les instructions de la montagem. Torque toutes les vis avec le bonne valeur.
Português:
• Aplicar o item Nº2 (Parafuso – X2) de acordo com a instrução de montagem. Apertar todos os parafusos com o valor correto de torque.

ID.022.02

DATE: 16/06/2025