English:
Attention: Follow the installation sequence has you can see in the photos.
• **Photo A,B:** Remove original engine protection.
• **Photo C** Apply item Nº4 (DTC Protection Ruler) on aluminum protection with items Nº1 (Screw) and Nº3 (Nut Nylock).
• **Photo D:** Mount protection on the motorcylce frame with item Nº2 (Screws) on the left side of the protection.
• **Photo E:** Apply item Nº2 (Screws) on the right side of the protection.
• **Photo F:** Tight all screws.

Português:
Atenção – Seguir a sequência de montagem das fotos.
• **Foto A,B:** Remover proteção de motor de origem.
• **Foto C:** Aplicar o item Nº4 (Régua de Proteção DTC) na proteção de alumínio com os itens Nº1 (Parafuso) e Nº3 (Porca Freada).
• **Foto D:** Montar proteção no quadro da moto com o item Nº2 (Parafusos) no lado esquerdo da proteção.
• **Foto E:** Aplicar item Nº2 (Parafusos) no lado direito da proteção.
• **Foto F:** Apertar todos os parafusos.

Français:
Attention: Suivre le séquence de photos d'assemblage.
• **Photo A, B:** Retirer la Protection d'origine.
• **Photo C:** Appliquer l'item Nº4 (Règle de Protection DTC) sur la protection en aluminium avec les items Nº1 (Vis) et Nº3 (Écrou Freine).
• **Photo D:** Monter la protection sur le cadre de la moto, avec l'item Nº2 (Vis) sur la partie gauche de la protection.
• **Photo E:** Appliquer l'item Nº2 (Vis) sur la partie droite de la protection.
• **Photo F:** Serrer toutes les vis

SKID PLATE
YAMAHA XTZ 690 TENERE 700 - 2020
Ref.: 2AS0900055

Instrução de Montagem / Assembly Instruction

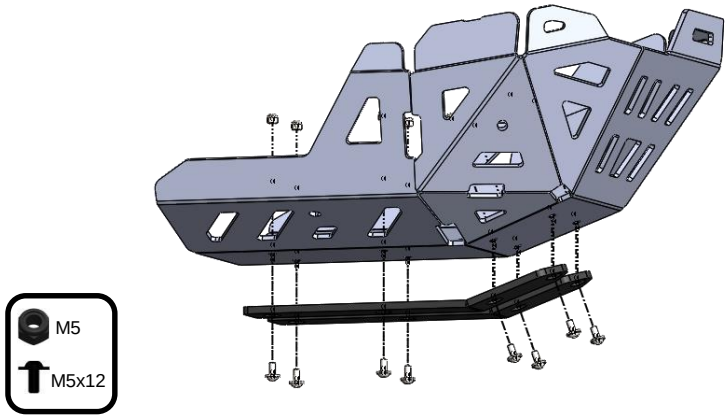

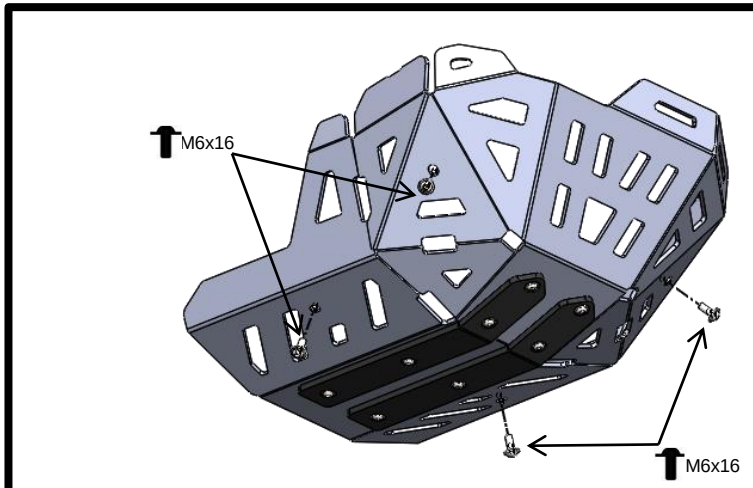

4	Régua Proteção DTC / DTC Protection Ruler	.	2
3	Porca Freada / Nut Nylock	M5	8
2	Paraf. Cabeça Redonda Sext. Int. c. FA / Screw Round Head With Washer False	M6x16 - ISO 7380	4
1	Paraf. Cabeça Redonda Sext. Int. c. FA / Screw Round Head With Washer False	M5x12 - ISO 7380	8
ITEM Nº:	**COMPONENTE (COMPONENT):**	**DESCRIÇÃO (DESCRIPTION):**	**QUANT.:**
ACESSÓRIOS (ACESSORIES)			

SKID PLATE

Yamaha XTZ 690 Tenere 700 - 2020

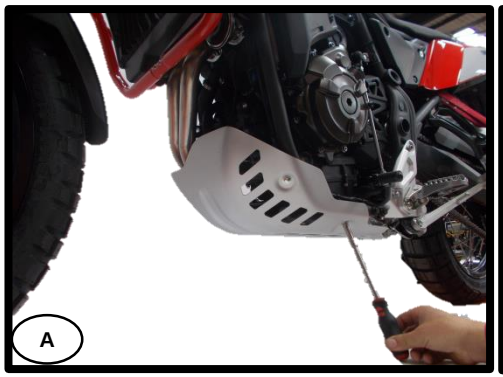

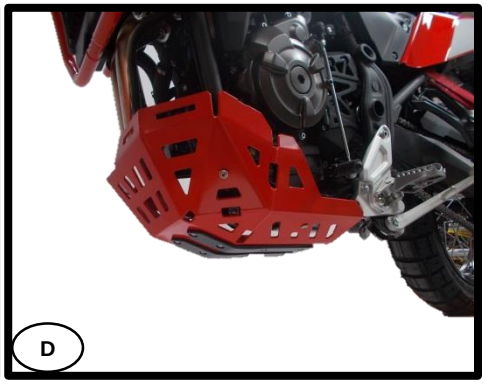

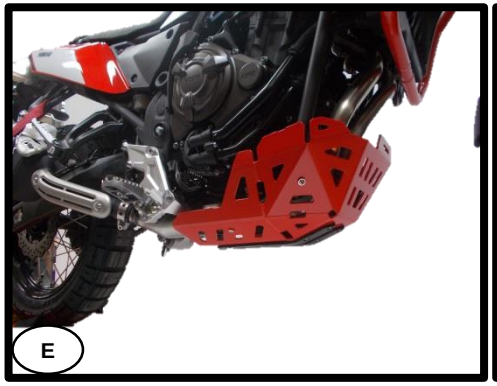

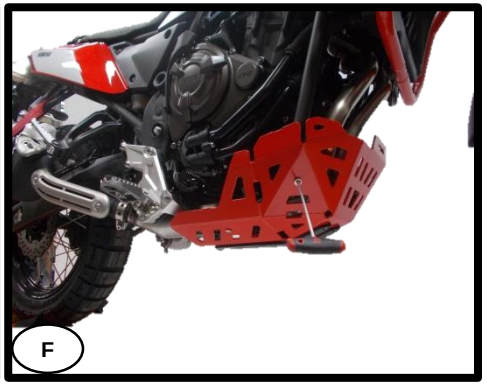

ID.022.02

DATE: 14/06/2019