Français:

Attention - Suivez la séquence d'instructions d'assemblage.

Protection de Moteur en Aluminium et kit de composants. Appliquer l'item Nº4 (Bande de Protection – x1) sur l'intérieur de la partie centrale de la protection afin de rester entre le châssis de la moto et la protection en aluminium. Retirer protection d'origine.

- **Photo A:** Appliquer l'item Nº3 (DTC Clamp – x1) sur la partie arrière de la protection avec l'item Nº2 (Vis Spéciale DTC – x2).
- **Photo B:** Monter la protection sur la moto première partie arrière.
- **Photo C:** Appliquer l'item Nº1 (Vis – x2) sur la partie avant de la protection.
- **Photo D:** Serrer toutes les vis.

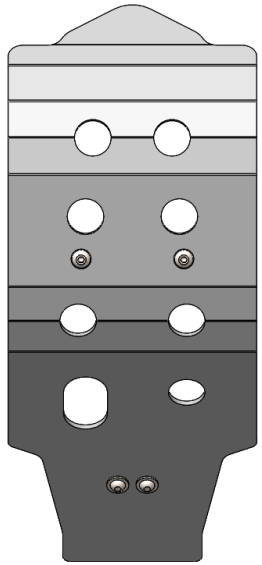

ALUMINUM MX ENGINE GUARD

Ref.: 2AS0610227

ASSEMBLY SEQUENCE / INSTRUÇÃO DE MONTAGEM

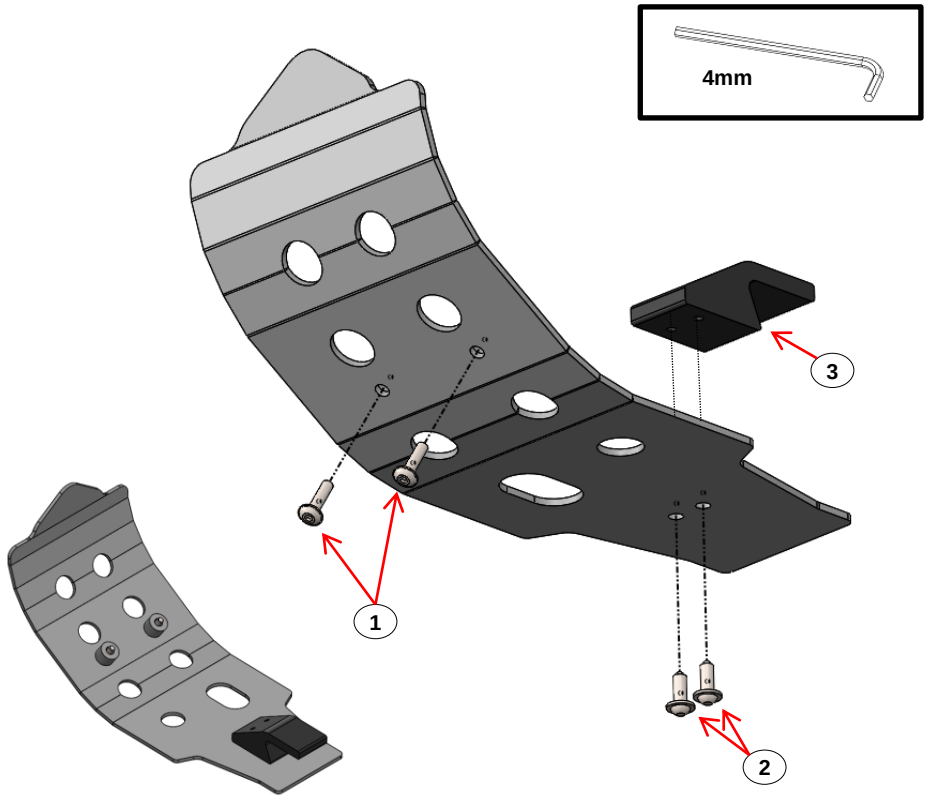

ITEM Nº:	COMPONENTE (COMPONENT):	DESCRIÇÃO (DESCRIPTION):	QUANT.:
ACESSÓRIOS (ACESSORIES)			
4	Tira Protetora / Protective Strip	1 Mt.	1
3	Fixação DTC / DTC Clamp	Nº114	1
2	Parafuso Especial DTC / Special Screw for DTC	7x25	2
1	Paraf. Cabeça Redonda Sext. Int. c. FA / Round Head Screw With Washer False	M6x30 - ISO 7380	2

English:

Attention – Follow the assembly instruction sequence.

Aluminum MX Engine Guard and kit of components. Apply item Nº4 (Protective Strip – x1) on the inside of the central part of the protection in order to stay between the frame of the bike and the aluminum protection. Remove origine protection.

- **Photo A:** Apply item Nº3 (DTC Clamp – x1) on the rear part of the protection with item Nº2 (Special Screw for DTC – x2).
- **Photo B:** Mount protection first rear part.
- **Photo C:** Apply item Nº1 (Screw – x2) on the front part of the protection.
- **Phto D:** Tight all screws.

ALUMINUM MX ENGINE GUARD

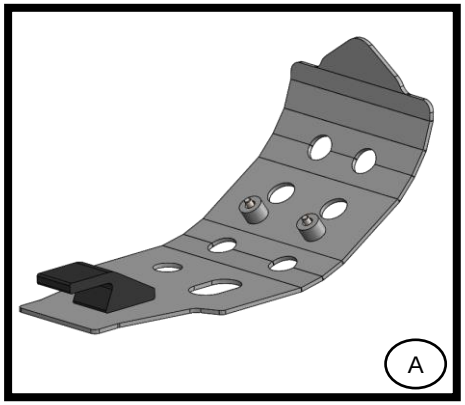

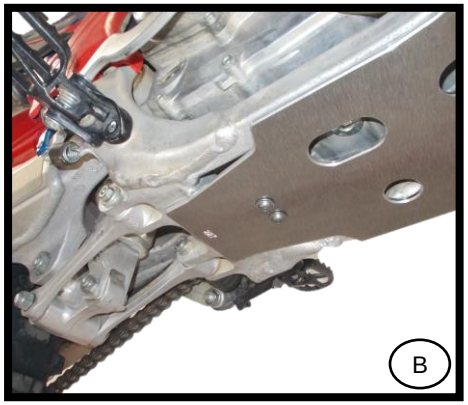

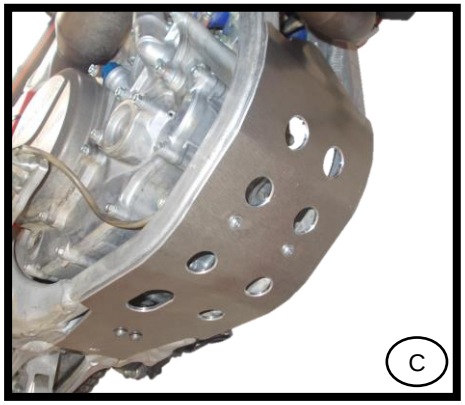

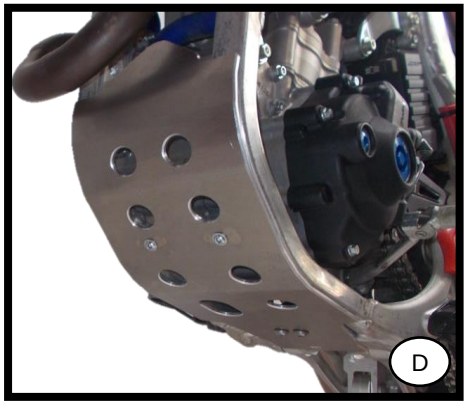

Português:

Atenção – Siga a sequência de instrução de montagem.

Proteção de Motor em Alumínio e kit de componentes. Aplicar item Nº4 (Tira Protectora – x1) no interior da parte central da proteção de forma a ficar entre a proteção de alumínio e o quadro da moto. Remover proteção de origem.

- **Foto A:** Aplicar o item Nº3 (Fixação DTC – x1) na parte de trás da proteção com o item Nº2 (Parafuso Especial DTC – x2).
- **Foto B:** Montar proteção iniciando pela parte de trás.
- **Foto C:** Aplicar o item Nº1 (Parafuso – x2) na parte da frente da proteção.
- **Foto D:** Apertar todos os parafusos.

ID.022.02

DATE: 06/05/2022