Français:
• **1er photo:** Protection de Radiateur.
• **2er photo:** Retirez le siège et les protections de la Moto (Radiateur Droit). Retirez le radiateur du cadre de la Moto. (Radiator Droit)
• **3er photo:** Appliquer dans la protection (R IN) tiges d'aluminium avec Item Nº1 (Screws). Monter la partie de la protection précédemment monté sur le radiateur de Moto et appliquer sur le cadre de la moto avec (Original Screws).
• **4er photo:** Monter la protection du radiateur (R OUT) en utilisant les vis Nº1 et régler.
• **5er photo:** Réinstallez les protections sur le moto mais d'abord régler vis sur le point **A**.
• **6er photo:** Serrer toutes les vis.
Effectuez la même procédure pour le radiateur gauche.

Português:
• **1º foto:** Protecção de radiador.
• **2º foto:** Remover as protecções da Moto. Desmontar o radiador do quadro da Moto. (Radiador Direito)
• **3º foto:** Aplicar Item Nº2 (Aluminum Rods) na protecção do radiador (R IN) com o Item Nº1 (Screws). Aplicar protecção de radiador (R IN) e o radiador (Right) no quadro da Moto com os parafusos de origem.
• **4º foto:** Aplicar protecção de radiador (R OUT) com o Item Nº1 (Screws).
• **5º foto:** Recolocar as protecções na Moto (Right) mas primeiro ajustar o parafuso do ponto **A**.
• **6º foto:** Apertar todos os parafusos.
Executar o mesmo procedimento para o radiador esquerdo.

ALUMINUM RADIATOR GUARD
KAWASAKI KX 250 F 2017-2019
Ref.: 2AS0600173

ALUMINUM RADIATOR GUARD

KAWASAKI KX 250 F 2017-2019

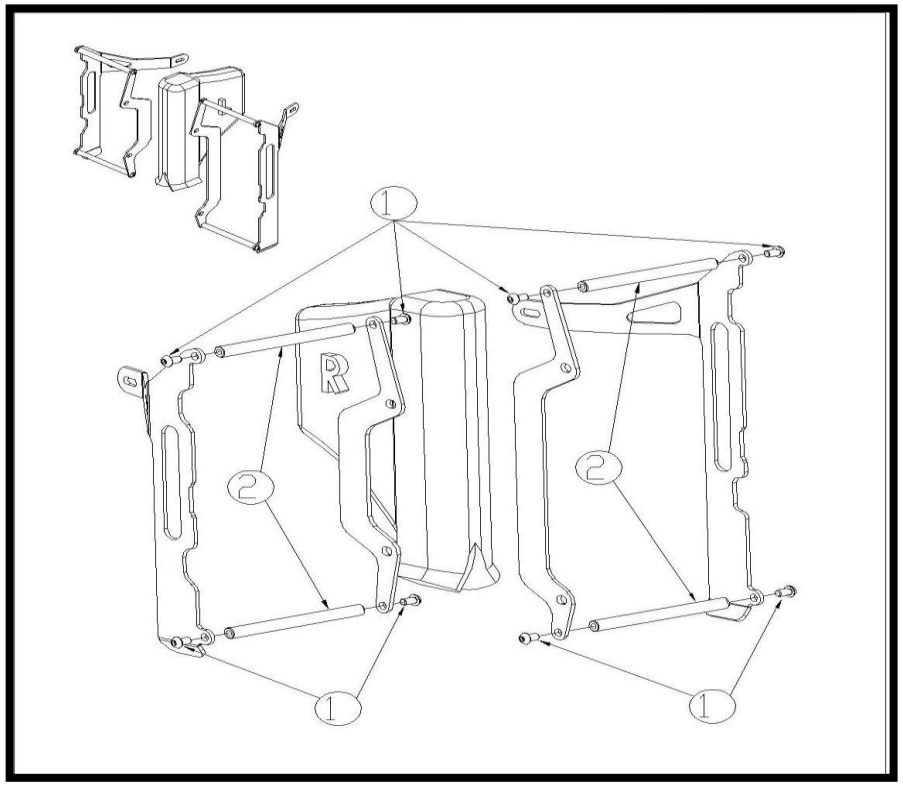

ITEM Nº:	COMPONENTE (COMPONENT):	DESCRIÇÃO (DESCRIPTION):	QUANT.:
2	Haste Alumínio / Aluminum Rod	131mm	4
1	Paraf. Cabeça Redonda Sext. Int. c. FA / Screw Round Head With Washer False	M6x12 - ISO 7380	8
ACESSÓRIOS (ACCESSORIES)			

Assembly Sequence / Instrução de Montagem

English:

- **1st Photo:** Radiator guard.
- **2nd Photo:** Remove the radiator scoops (Right Radiator). Disassemble the radiator from the bike frame (Right Radiator).
- **3rd Photo:** Apply Item Nº2 (Aluminum Rods) on the radiator protection part (R IN) with item Nº1 (Screws). Apply radiator protection and radiator in the bike frame using (Original Screws).
- **4th Photo:** Apply radiator protection part (R OUT) with Item Nº1 (Screws).
- **5th Photo:** Apply the radiator scoops (Right) but first adjust screw of point **A**.
- **6th Photo:** Tight all screws.

Perform the same operations for the Left radiator.

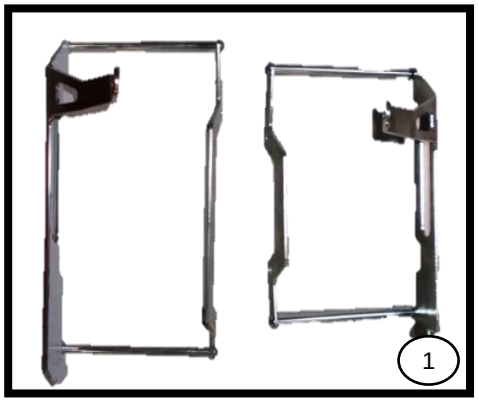

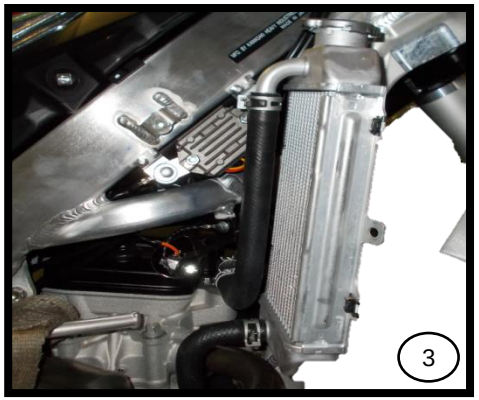

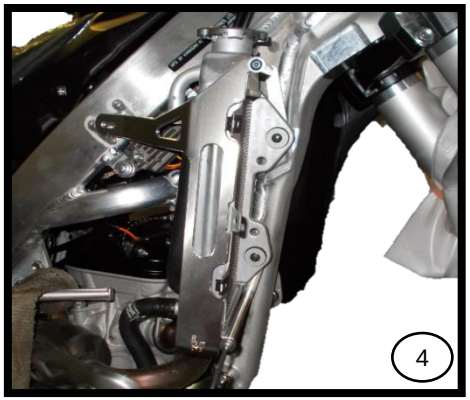

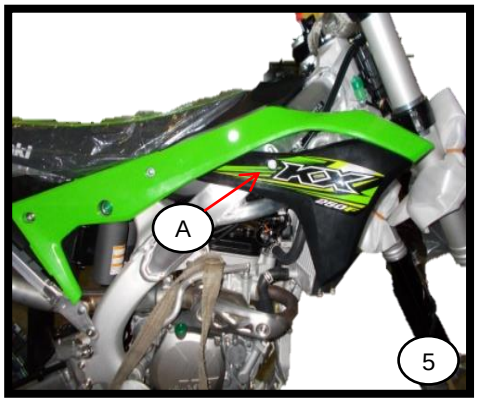

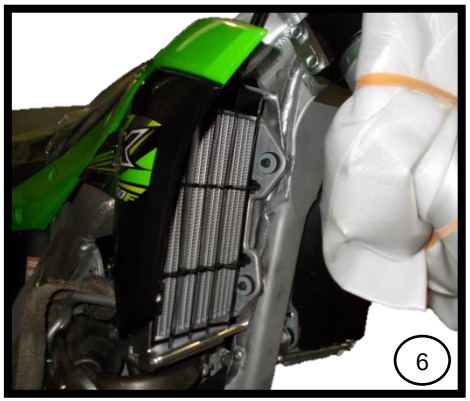

ID.022.02

DATE: 03/11/2016