Français:
Attention - Suivez la séquence d'instructions d'assemblage comme vous pouvez voir sur les photos.
Protection de radiateur et kit de composants.
• **1er / 2er Photos:** Retirez le siège et côté plastiques de la moto.
• **3er Photo:** Retirez radiateur de la moto (Radiator Droit).
• **4er / 5er Photos:** Appliquer les items Nº2 et Nº3 (Tige d'Aluminium) en protection R IN avec l'item Nº1 (Vis) et monter l'item précédent monté avec radiateur de la moto avec les vis d'origine.
• **6er Photo:** Monter protection R OUT avec l'item Nº1 (Vis).
• **7er / 8er Photos:** Montez le plastique droit avec les vis d'origine.
Répétez le processus sur le côté gauche et monter le siège de la moto.

Português:
Atenção – Siga a sequência de instrução de montagem que pode ver nas fotos.
Proteção radiador em alumínio e kit de componentes.
• **1º / 2º Fotos:** Retirar assento e plásticos laterias da moto.
• **3º Foto:** Remover radiador da moto (Radiador Direito).
• **4º / 5º Fotos:** Aplicar os itens Nº2 e Nº3 (Haste Alumínio) na proteção R IN com o item Nº1 (Parafuso) e montar a assemblagem com o radiador na moto com parafusos de origem.
• **6º Foto:** Montar Proteção R OUT com o item Nº1 (Parafuso).
• **7º / 8º Fotos:** Montar plásticos direitos na moto com parafusos de origem.
Repetir o processo para o lado esquerdo e montar assento na moto.

ALUMINUM RADIATOR GUARD

HUSQVARNA FC 250/350/450 2014
KTM 125/150 SX 2011-2014
Ref.: 2AS0600141

ALUMINUM RADIATOR GUARD

HUSQVARNA FC 250/350/450 2014

KTM 125/150 SX 2011-2014

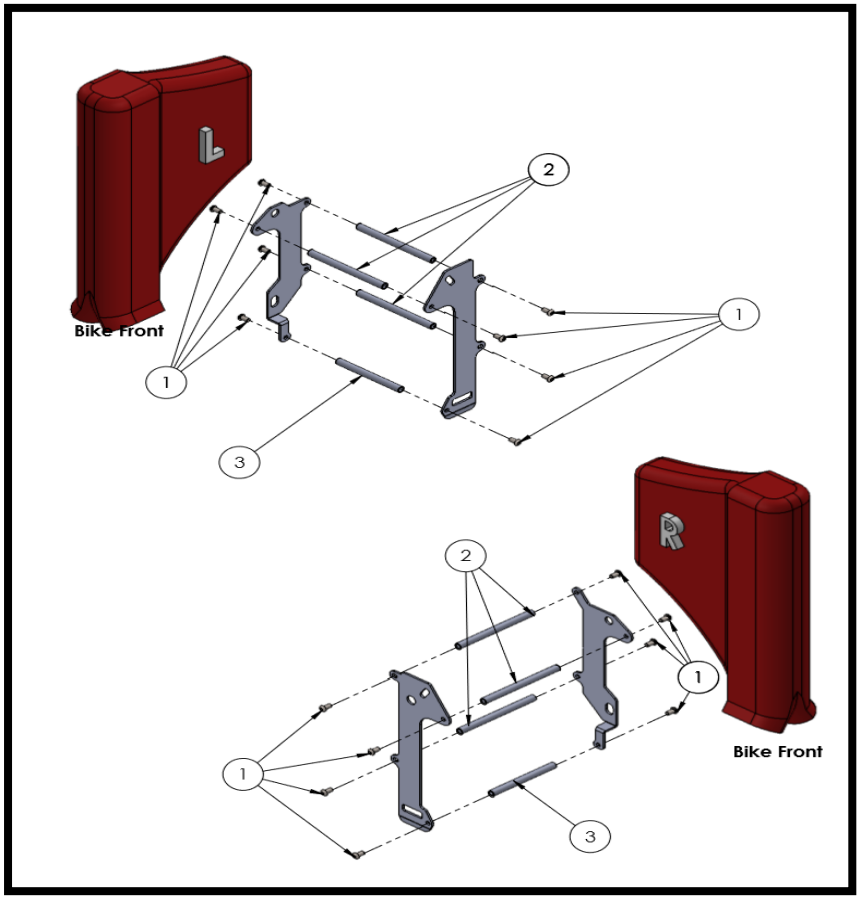

3	Haste Alumínio / Aluminum Rod	107mm	2
2	Haste Alumínio / Aluminum Rod	127mm	6
1	Paraf. Cabeça Redonda Sext. Int. c. FA / Screw Round Head With Washer False	M6x12 - ISO 7380	16
ITEM Nº:	**COMPONENTE (COMPONENT):**	**DESCRIÇÃO (DESCRIPTION):**	**QUANT.:**
ACESSÓRIOS (ACCESSORIES)			

Assembly Sequence / Instrução de Montagem

English:

Attention – Follow the assembly instruction sequence has you can see in the photos.

Aluminum radiator guard and kit of components.

- **1st / 2nd Photos:** Remove bike seat and side plastic.
- **3rd Photo:** Disassemble the radiator from the bike frame (Right Radiator).
- **4th / 5th Photos:** Apply items Nº2 et Nº3 (Aluminum Rod) in R IN protection with item Nº1 (Screw) and mount item previously assembled with motorcycle radiator with original screws.
- **6th Photo:** Mount R OUT Protection with item Nº1 (Screw).
- **7th / 8th Photos:** Mount right side plastic with original screws.

Repeat the process to the Left Side and mount bike seat.

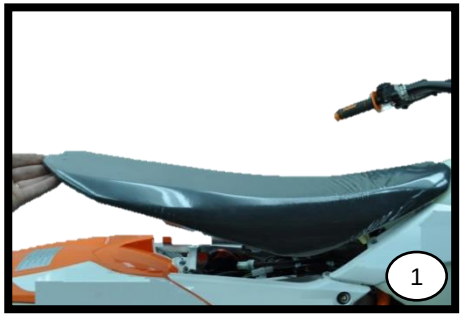

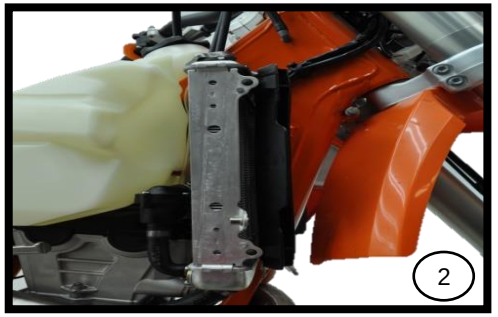

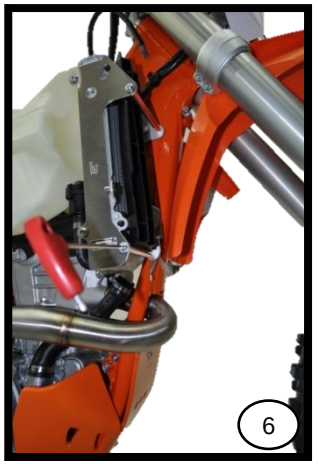

ID.022.02

DATE: 11/03/2020