Français:

Attention - Suivez la séquence d'instructions d'assemblage.

Protection de Moteur en Aluminium et kit de composants. Appliquer l'item Nº5 (Bande de Protection – x1) sur l'intérieur de la partie centrale de la protection afin de rester entre le châssis de la moto et la protection en aluminium.

- **Photo A:** Retirer protection d'origine.
- **Photo B:** Appliquer l'item Nº4 (Fixation DTC – x1) sur la partie arrière de la protection avec l'item Nº2 (Vis Spéciale DTC – x2).
- **Photo C:** Monter la protection sur la moto, première partie arrière et appliquer les item Nº1 (Vis - x2) et Nº4 (Douille Aluminium – x2) sur la partie avant de la protection.
- **Photo D:** Serrer toutes les vis.

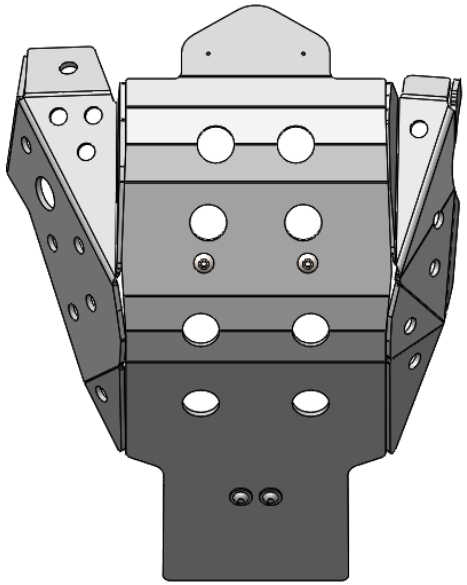

ALUMINUM EC ENGINE GUARD

Ref.: 2AS0590220

ASSEMBLY SEQUENCE / INSTRUÇÃO DE MONTAGEM

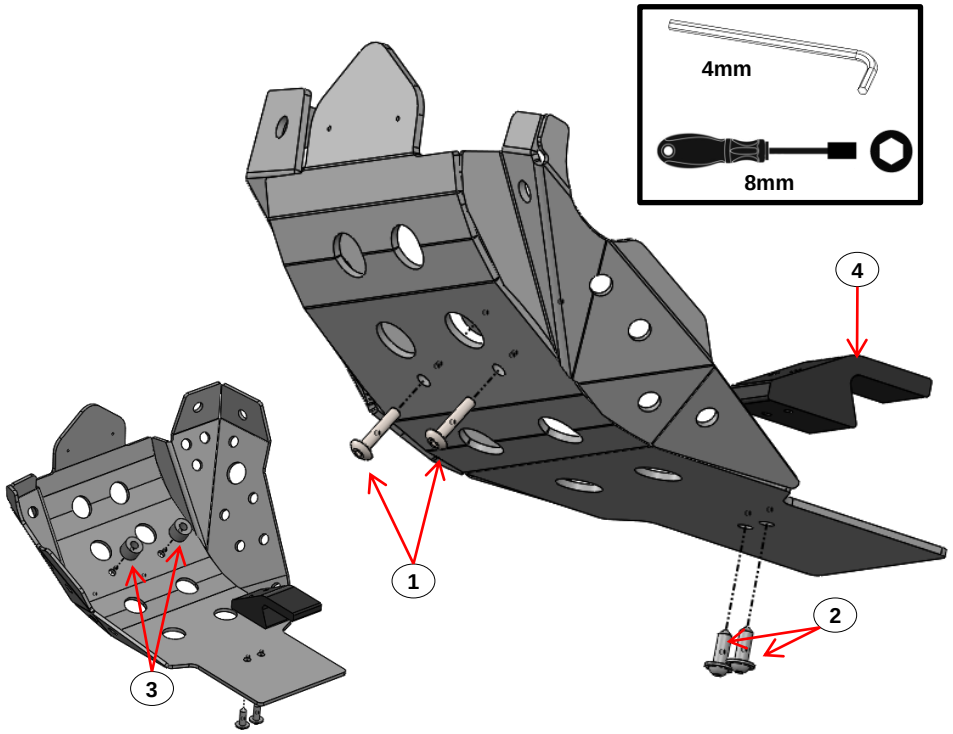

5	Tira Protetora / Protective Strip	1 Mt.	1
4	Fixação DTC / DTC Fixation	Nº114	1
3	Casquilho Alumínio / Aluminum Bushing	Ø20xØ9x15mm	2
2	Paraf. Especial DTC / Special Screw for DTC	7x25	2
1	Paraf. Cabeça Redonda Sext. Int. c. FA / Round Head Screw With Washer False	M6x30 - ISO 7380	2
ITEM Nº:	COMPONENTE (COMPONENT):	DESCRIÇÃO (DESCRIPTION):	QUANT.:
ACESSÓRIOS (ACESSORIES)			

English:

Attention – Follow the assembly instruction sequence.

Aluminum EC Engine Guard and kit of components. Apply item Nº5 (Protective Strip – x1) on the inside of the central part of the protection in order to stay between the frame of the bike and the aluminum protection.

- **Photo A:** Remove origine protection.
- **Photo B:** Apply item Nº4 (DTC Fixation – x1) on the rear part of the protection with item Nº2 (Special Screw for DTC – x2).
- **Photo C:** Mount protection first rear part and apply items Nº1 (Screw – x2) and Nº2 (Aluminum Bushing – x2) on the front part of the protection.
- **Phto D:** Tight all screws.

ALUMINUM EC ENGINE GUARD

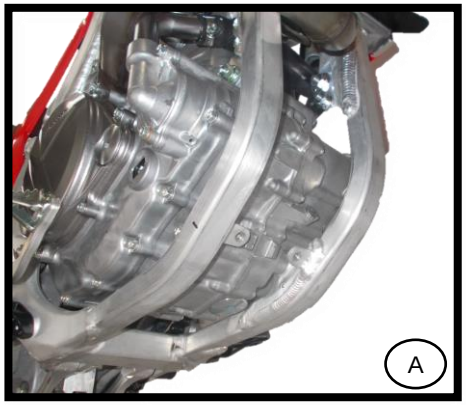

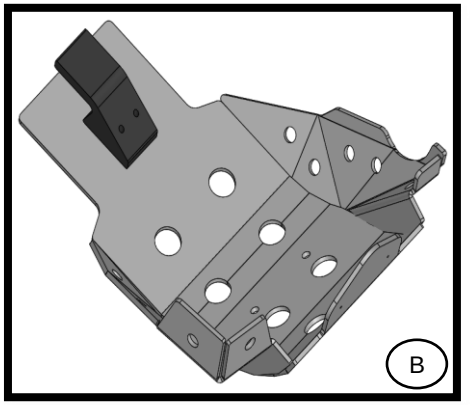

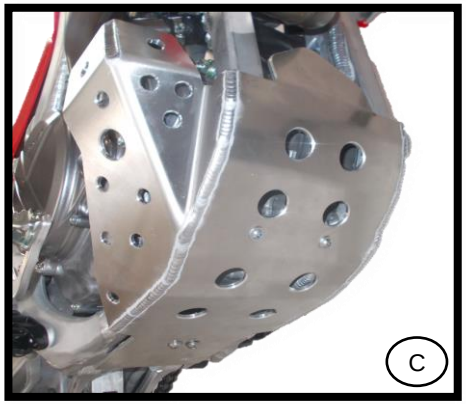

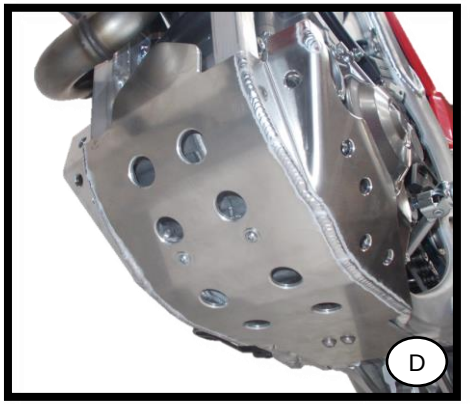

Português:

Atenção – Siga a sequência de instrução de montagem.

Proteção de Motor em Alumínio e kit de componentes. Aplicar item Nº5 (Tira Protectora – x1) no interior da parte central da proteção de forma a ficar entre a proteção de alumínio e o quadro da moto.

- **Foto A:** Remover proteção de origem.
- **Foto B:** Aplicar o item Nº4 (Fixação DTC - x1) na parte de trás da proteção com o item Nº2 (Parafuso Especial DTC – x2).
- **Foto C:** Montar proteção iniciando pela parte de trás e aplicar os itens Nº1 (Parafuso – x2) e Nº3 (Casquilho Alumínio - x2) na parte da frente da proteção.
- **Foto D:** Apertar todos os parafusos.

ID.022.02

DATE: 17/09/2021